B1=B2=B3=B4=B5=B6=B7=B8=B49=B51=B52=B53
=B54=B55=B56=B59
4Ø25

Planta
ESC 1:25

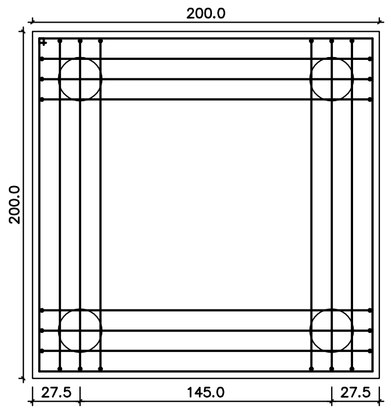

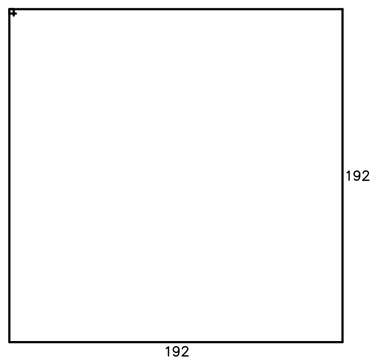

5 N1 ø6.3 C=780

Corte
ESC 1:25

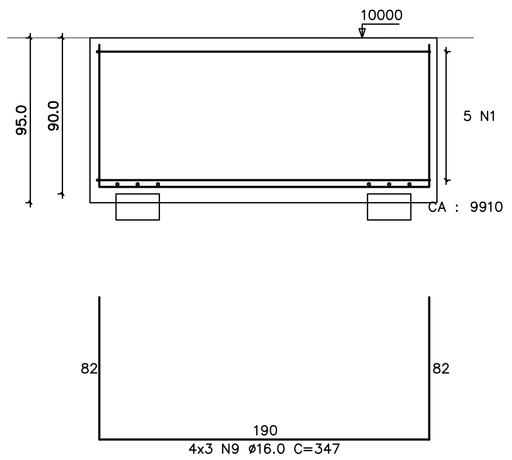

4x3 N9 ø16.0 C=347

B21=B22=B33=B48
4Ø25

Planta
ESC 1:25

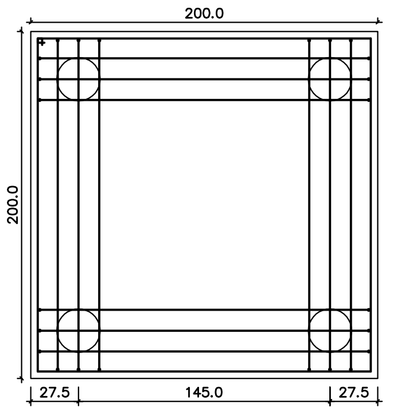

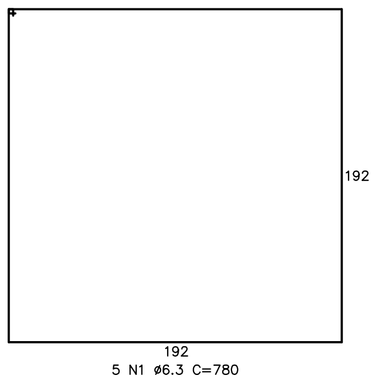

5 N1 ø6.3 C=780

Corte
ESC 1:25

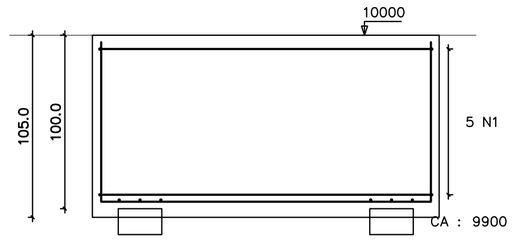

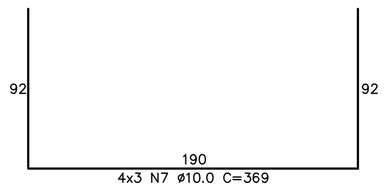

4x3 N7 ø10.0 C=369

B23=B24=B25=B26=B27=B28=B29=B30=B31=B32
=B46=B47=B57=B58
2Ø25

Planta
ESC 1:25

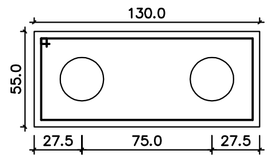

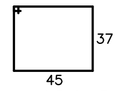

8 N4 ø6.3 C=176

3 N6 ø8.0 C=352

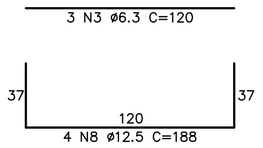

4 N8 ø12.5 C=188

Corte
ESC 1:25

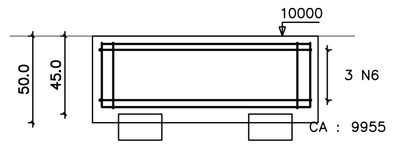

B9=B10=B17=B18
=B19=B20=B34=B35=B36=B37=B38=B39=B40
=B41=B42=B43=B44=B45=B50
1Ø25

Planta
ESC 1:25

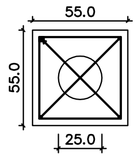

Corte
ESC 1:25

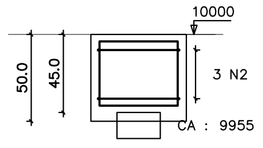

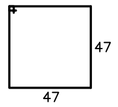

3 N2 ø6.3 C=200

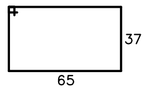

2 N5 ø8.0 C=218

RELAÇÃO DO AÇO

4xB48
14xB58
25xB50
16xB56

AÇO	N	DIAM	Q	UNIT (cm)	C.TOTAL (cm)
50	1	6.3	100	780	78000
	2	6.3	57	200	11400
	3	6.3	42	120	5040
	4	6.3	112	176	19712
	5	8.0	38	218	8284
	6	8.0	42	352	14784
	7	10.0	48	369	17712
	8	12.5	56	188	10528
	9	16.0	192	347	66624

RESUMO DO AÇO

AÇO	DIAM	C.TOTAL (m)	PESO+10% (kg)
CA50	6.3	1141.8	313.8
	8.0	230.5	101.5
	10.0	177.3	120.3
	12.5	105.4	111.8
	16.0	665.6	1156.7
PESO TOTAL			
CA50	1804.1		

Vol. concreto total = 85.16 m³
Área de forma total = 207.60 m²
fck = 300.00 kgf/cm²

REV	DATA	RESP.	DESCRIÇÃO	FASE DO PROJETO
1				ASBUILT
2	28/11/2013	PAULO	EMISSÃO INICIAL	EXECUTIVO
3				COMENTADO
4				BÁSICO

Ministério do Esporte
GOVERNO FEDERAL BRASIL PAÍS RICO É PAÍS SEM POBREZA

TÍTULO:
CIE - CENTRO DE INICIAÇÃO AO ESPORTE

PROJETO:

MODALIDADE:
ESTRUTURA DE CONCRETO - PROJETO EXECUTIVO

ESPECIALIDADE:
GINÁSIO CIE:R40-45 - ARMADURA DOS BLOCOS

AUTOR DO PROJETO:
ENG. PAULO SERGIO BATISTA PEREIRA
CREA: 060085974 9SP - ART: 92221220140570008

VERIFICAÇÃO/DATA: CIE-28/11/13

EMISSÃO INICIAL	FOLHA	ÁREA
28/11/13	005/016	IMPLANTAÇÃO MÓD. 1,2 e 3
ESCALA	IDENTIFICAÇÃO/ARQUIVO	
INDICADA	CIE-R40-45-ESC-EX-4004-R00.dwg	

Este documento é propriedade do Governo Federal - Ministério do Esporte e seu conteúdo não pode ser revelado a terceiros sem prévia e expressa autorização. Aliando-se a isso, o usuário deste se isenta o detalhista de responsabilidade sobre o documento.

DIREITOS AUTORAIS RESERVADOS. VEDADA A REPRODUÇÃO TOTAL OU PARCIAL.