PM 01 - PORTA DE MADEIRA LISA, PREPARADA PARA PINTURA EM ESMALTE SINTÉTICO BRANCO
QUANTIDADE = 4

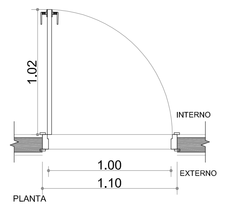

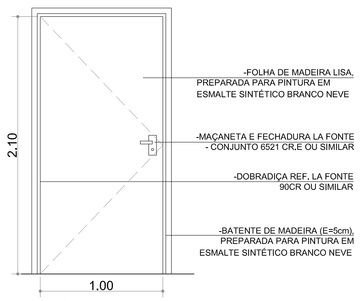

ELEVAÇÃO EXTERNA
ESC. 1;25

PM 02 -PORTA DE MADEIRA LISA,REVESTIDO COM LAMINADO MELAMÍNICO TEXTURIZADO BRANCO;
-AS PORTAS SERÃO MONTADAS EM BATENTES METÁLICOS COM 5 CM DE ESPESSURA.
QUANTIDADE = 5

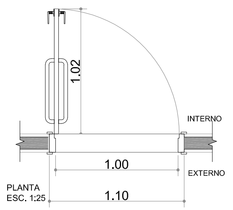

PLANTA
ESC. 1;25

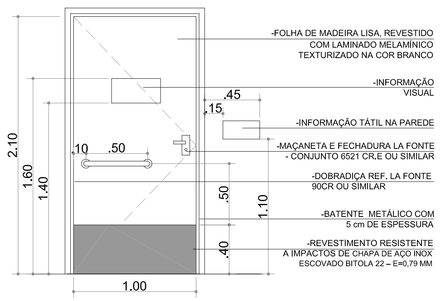

ELEVAÇÃO EXTERNA

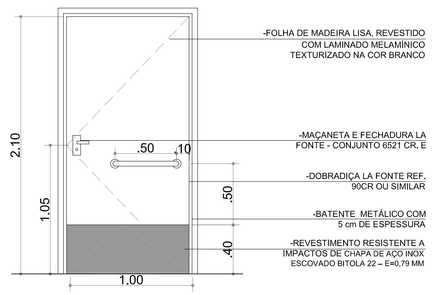

ELEVAÇÃO INTERNA

PM 03 PORTA EM LAMINADO MELAMÍNICO ESTRUTURAL 12mm, COR BRANCA
QUANTIDADE = 10

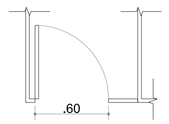

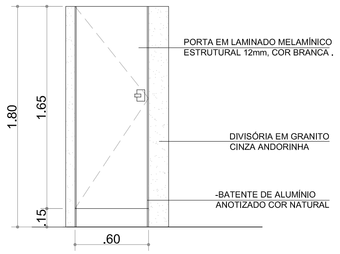

ELEVAÇÃO EXTERNA

PM 04 -PORTA DE MADEIRA LISA,REVESTIDO COM LAMINADO MELAMÍNICO TEXTURIZADO BRANCO;
QUANTIDADE = 2

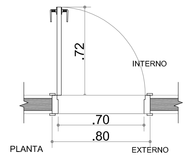

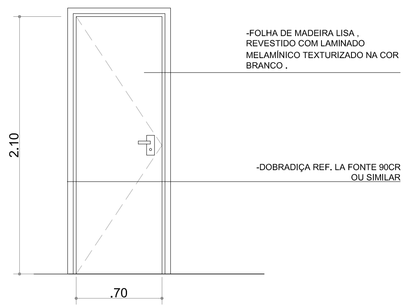

ELEVAÇÃO EXTERNA

QUADRO DE ABERTURAS

PORTAS

ITEM	LARG.	ALT.	ESPECIFICAÇÃO	TIPO	LOCAL	QTD
PM01	1.00	2.10	Porta de madeira	Abrir	Administração, Sala de professores/técnicos, Sala de primeiros socorros e Copa	04
PM02	1.00	2.10	Porta de madeira para sanitários e vestiários acessíveis	Abrir	Vestiários Acessíveis Masculino e Feminino, Sanitários Acessíveis de público masculino e feminino e Sala de acesso ao Mezanino	06
PM03	0.60	2.10	Porta de madeira	Abrir	Cabine dos Sanitários	10
PM04	0.70	2.10	Porta de madeira	Abrir	Sanitários de Público	02
PM05	2.00	2.30	Porta de madeira	Abrir	Depósito	01
PM06	0.80	2.10	Porta de madeira	Abrir	Vestiários Masculino e Feminino	02
PF01	1.40	2.10	Porta Metálica	Abrir	Acesso do público ao ginásio (lado com arquibancada)	02
PF02	1.95	3.00	Porta Metálica	Abrir	Acesso ao ginásio	02

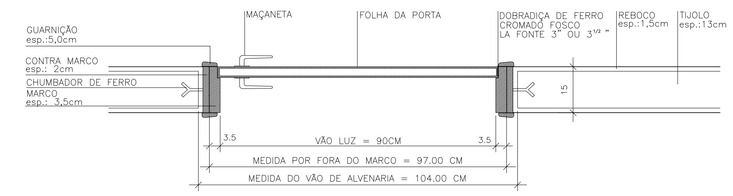

DETALHE DO MARCO E CONTRAMARCO
PORTAS DE MADEIRA
esc.: 1:10

PM 05 -PORTA DE MADEIRA LISA,REVESTIDO COM LAMINADO MELAMÍNICO TEXTURIZADO BRANCO;
QUANTIDADE = 1

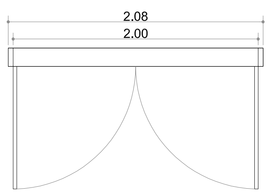

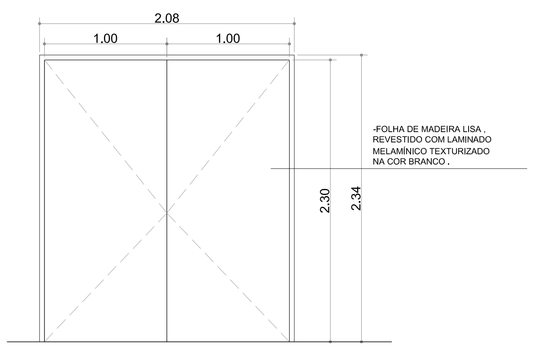

PM 06 -PORTA DE MADEIRA LISA,REVESTIDO COM LAMINADO MELAMÍNICO TEXTURIZADO BRANCO;
QUANTIDADE = 2

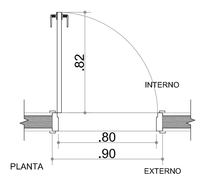

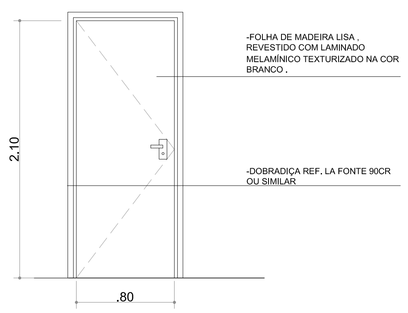

ELEVAÇÃO EXTERNA

PF 01 -PORTA DE AÇO COM PINTURA EM ESMALTE SINTÉTICO NA COR AMARELO
QUANTIDADE = 2

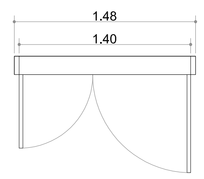

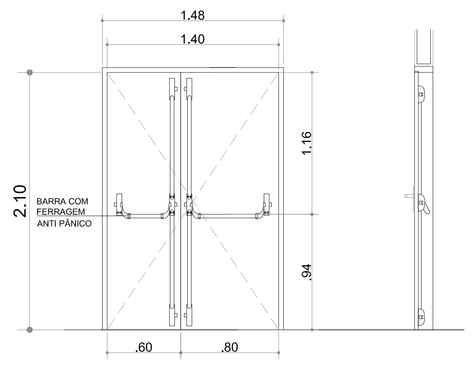

PF 02 -PORTA DE AÇO COM PINTURA EM ESMALTE SINTÉTICO NA COR AMARELO
QUANTIDADE = 2

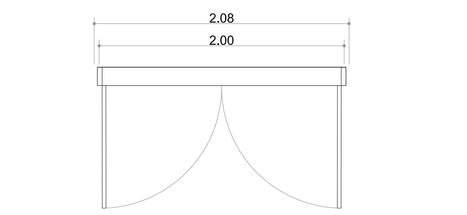

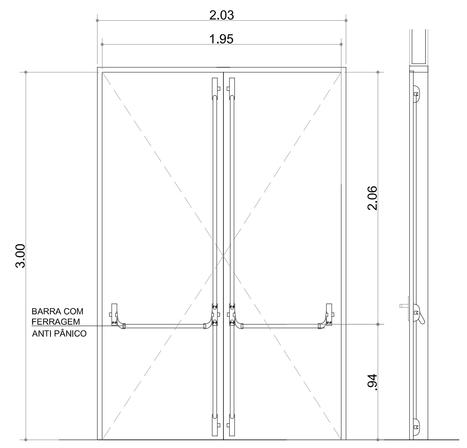

NOTAS:
- CONFERIR MEDIDAS EM OBRA; E
- NÃO AFERIR MEDIDAS SOBRE O PAPEL.

REV	DATA	RESP.	DESCRIÇÃO	FASE DO PROJETO
3				ASBUILT
2	09/05/2014	EFFECT	REV. SOLICIT.	EXECUTIVO
1				COMENTADO
0				BÁSICO

Ministério do Esporte
GOVERNO FEDERAL BRASIL PAÍS RICO É PAÍS SEM POBREZA

PROJETO:
MODALIDADE: ARQUITETURA - PROJETO EXECUTIVO - CIE - R40
ESPECIALIDADE: GINÁSIO - DETALHES DE PORTAS
AUTOR DO PROJETO: EFFECT ARQUITETURA E GERENCIAMENTO DE PROJETOS LTDA. - CAU 17075-5 - RRT: 2238412
VERIFICAÇÃO/DATA: CIE-09/05/14
TAMANHO INICIAL: 28/11/13
TÍTULO N.: 018/033
ÁREA: IMPLANTAÇÃO MÓD. 1,2,3
ESCALA: 1:25
IDENTIFICAÇÃO/ARQUIVO: CIE-R40-ARQ-EX-1501-R05

TÍTULO: **CIE - CENTRO DE INICIAÇÃO AO ESPORTE**

Este documento é propriedade do Governo Federal - Ministério do Esporte e seu conteúdo não pode ser revelado a terceiros sem autorização. A utilização indevida isenta o responsável pela emissão do documento.